異径の場合

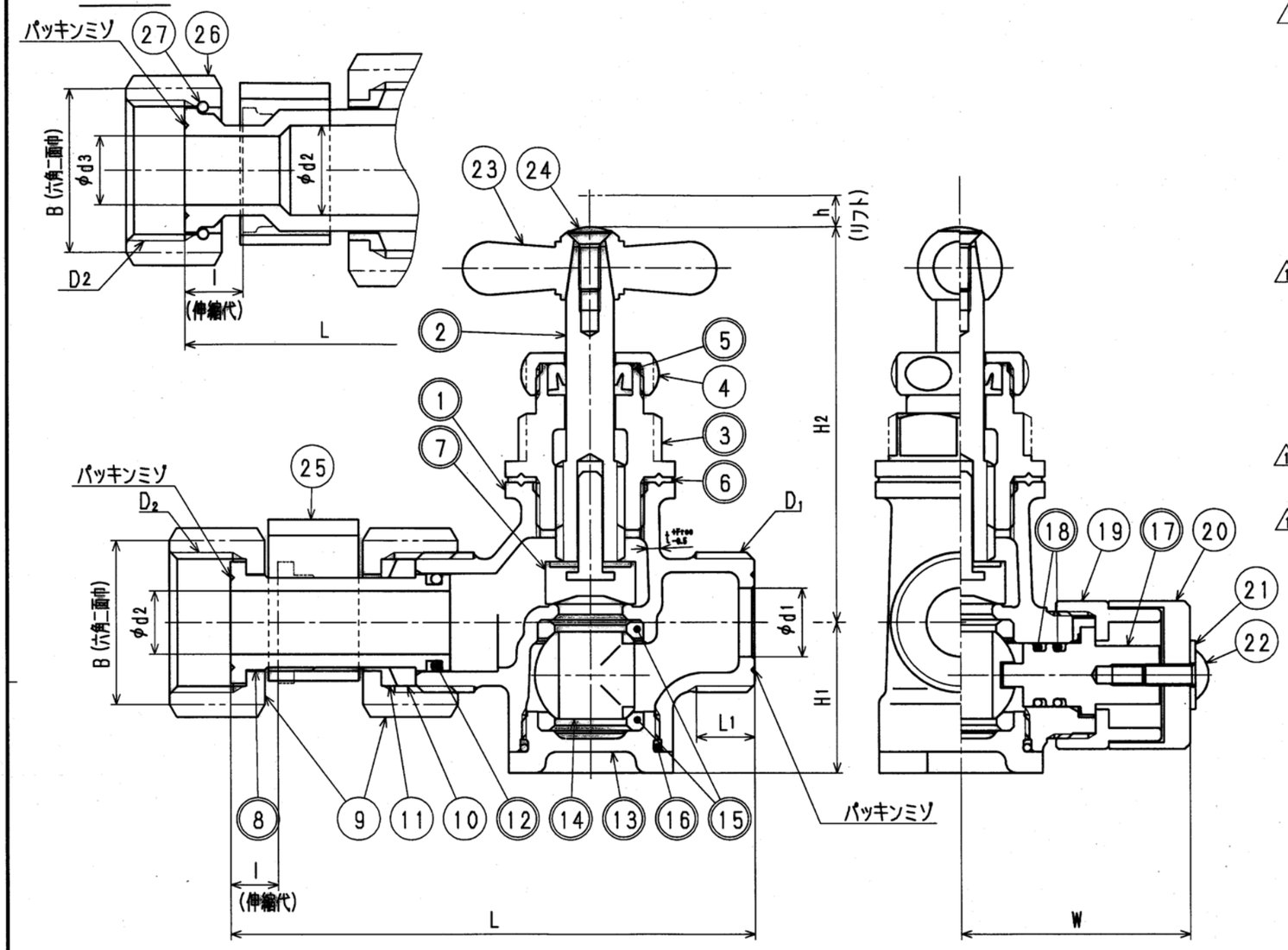

接水	品番	部品名	材質	規格番号	記号	摘要
⚠1 ○	1	胴	青銅鋳物6種	JIS H 5120	CAC406	鉛除去表面処理
			ビスマス青銅鋳物2種	JIS H 5120	CAC902	
○	2	槍棒	快削黄銅棒	JIS H 3250	C3604BD	Ni・Crメッキ
○	3	パッキン箱	快削黄銅棒or鍛造用黄銅棒	JIS H 3250	C3604BDor C3771BE	
	4	パッキン押え	快削黄銅棒	JIS H 3250	C3604BD	
○	5	上部パッキン	合成ゴム		NBR	
○	6	ガスケット	合成ゴム		NBR	
○	7	こま	快削黄銅棒 合成ゴム等	JIS H 3250	C3604BD NBR等	キスコマ
⚠1 ○	8	伸縮ユニオン	青銅連鋳鋳物6種	JIS H 5121	CAC406C	鉛除去表面処理
			ビスマス青銅連鋳鋳物2種	JIS H 5121	CAC902C	
	9	袋ナット	青銅鋳物6種	JIS H 5120	CAC406	
	10	伸縮パッキン	合成ゴム		NBR	
	11	ガイドリーフ	ポリプロピレン		PP	
○	12	Oリング	合成ゴム	JIS B 2401	NBR	
⚠1 ○	13	ボール押え	青銅鋳物6種	JIS H 5120	CAC406	鉛除去表面処理
			ビスマス青銅鋳物2種	JIS H 5120	CAC902	
⚠1 ○	14	ボール	青銅連鋳鋳物6種	JIS H 5121	CAC406C	電着塗装 ⚠2
			ビスマス青銅連鋳鋳物2種	JIS H 5121	CAC902C	
○	15	ボールシート	テフロン樹脂		PTFE	
○	16	Oリング	合成ゴム		NBR	
○	17	ステム	青銅連鋳鋳物6種	JIS H 5121	CAC406C	
○	18	Oリング	合成ゴム		NBR	P9
	19	ステムナット	快削黄銅棒	JIS H 3250	C3604BD	
	20	カバー	快削黄銅棒	JIS H 3250	C3604BD	
	21	座金	冷間圧延ステンレス鋼板	JIS G 4305	SUS304-CP	
	22	止めネジ	ステンレス鋼棒	JIS G 4303	SUS304-B	
	23	ハンドル	黄銅ダイカスト		BsDC	Ni・Crメッキ
	24	ハンドル止めねじ	ステンレス鋼棒	JIS G 4303	SUS304-B	
	25	スペーサー	ポリエチレン		PE	黒色
	26	直結ナット	青銅鋳物6種	JIS H 5120	CAC406	
	27	直結リング	りん青銅線	JIS H 3270	C5191W-H	

注：部品表「接水」欄の○印及び 部品引出し番号の◎印は、水道水との接水部をしめす。

寸法表

(mm)

呼び径	D1	D2	d1	d2	d3	H1	H2	h	L	L1	l	W	t	B
13	G3/4	G3/4	13	12	——	28.5	74.0	6	99	11	9	43.5	2.5	31
20	G1	G1	20	18	——	36.0	87.0	9	125	13	10	49.0	3.0	38
25	G1 1/4	G1 1/4	25	24	——	42.5	92.5	11	138	15	11	51.0	3.0	47
20X13	G1	G3/4	20	18	13	36.0	87.0	9	127	13	10	49.0	3.0	31
25X13	G1 1/4	G3/4	25	24	13	42.5	92.5	11	140	15	11	51.0	3.0	31
25X20	G1 1/4	G1	25	24	20	42.5	92.5	11	140	15	11	51.0	3.0	38

注：1）寸法表D1のネジは、JIS B0202（管用平行ねじ）B級とする。
2）主材料がビスマス青銅鋳物2種の場合、品番末尾に『－L』が付加する。

来歴 No	日付	理由	担当
⚠2	2012.11.21	ボールの仕様変更	三宅
⚠1	2011.1.28	材質追記の為'03.10.1付図面より転記	坂本亞

該当規格

コード				品番	WET-C (-L)
承認	検図	製図	設計	品名	W止水栓伸縮式 Tハンドル カバー付
		坂本亞	三宅	尺度	Free mm
株式会社タブチ				日付	2011年 1月28日 A3