接水	品番	部品名	材質	規格番号	記号	摘要
	31	ハンドルリング	ステンレス鋼線	JIS G 4309	SUS304-W	
	32	キャップ	快削黄銅棒	JIS H 3250	C3604BD	
	33	防塵カバー	合成ゴム		EPDM	

注：部品表「接水」欄の○印及び　部品引出し番号の◎印は、水道水との接水部をしめす。

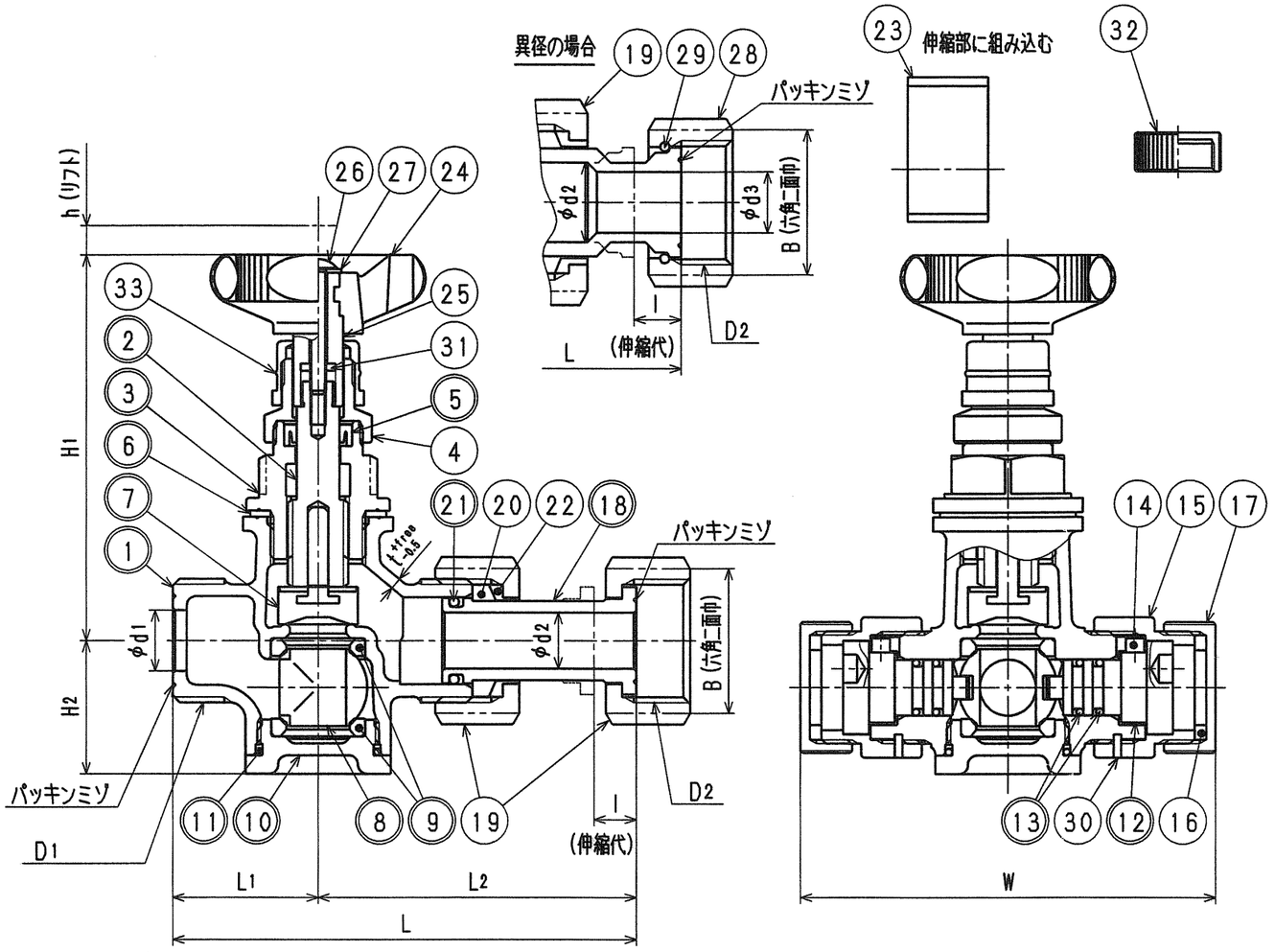

接水	品番	部品名	材質	規格番号	記号	摘要
○	1	胴	青銅鋳物6種 ビスマス青銅鋳物2種	JIS H 5120	CAC406 CAC902	鉛除去表面処理
○	2	栓棒	快削黄銅棒	JIS H 3250	C3604BD	Ni・Crメッキ
○	3	パッキン箱	快削黄銅棒または 鍛造用黄銅棒	JIS H 3250	C3604BDまたは C3771BE	
	4	パッキン押え	快削黄銅棒	JIS H 3250	C3604BD	
○	5	上部パッキン	合成ゴム		NBR	
○	6	ガスケット	合成ゴム		NBR	
○	7	こま	快削黄銅棒 合成ゴム等	JIS H 3250	C3604BD NBR等	キズコマ
○	8	ボール	青銅連鋳鋳物6種 ビスマス青銅連鋳鋳物2種or3種	JIS H 5121	CAC406C CAC902Cor903C	テフロンコート
○	9	ボールシート	テフロン樹脂		PTFE	
○	10	ボール押え	青銅鋳物6種 ビスマス青銅鋳物2種	JIS H 5120	CAC406 CAC902	鉛除去表面処理
○	11	Oリング	合成ゴム		NBR	
○	12	ステム	青銅連鋳鋳物6種	JIS H 5121	CAC406C	
○	13	Oリング	合成ゴム		NBR	P9
	14	ストッパーピン	ステンレス鋼棒	JIS G 4303	SUS304-B	
	15	ステムナット	快削黄銅棒	JIS H 3250	C3604BD	
	16	パッキン	合成ゴム		NBR	
	17	キャップ	快削黄銅棒	JIS H 3250	C3604BD	
○	18	伸縮ユニオン	青銅連鋳鋳物6種 ビスマス青銅連鋳鋳物2種or3種	JIS H 5121	CAC406C CAC902Cor903C	鉛除去表面処理
	19	袋ナット	青銅鋳物6種	JIS H 5120	CAC406	
	20	パッキン	合成ゴム		NBR	
○	21	Oリング	合成ゴム		NBR	
	22	ガイドリーフ	ポリプロピレン		PP	
	23	スペーサー	ポリエチレン		PE	
	24	ハンドル	ABS樹脂		ABS	水色
	25	インサート金具	快削黄銅棒	JIS H 3250	C3604BD	
	26	ハンドル止ネジ	ステンレス鋼線	JIS G 4309	SUS304-W	
	27	ハンドル座金	冷間圧延ステンレス鋼板	JIS G 4305	SUS304-CP	
	28	直結ナット	青銅鋳物6種	JIS H 5120	CAC406	
	29	直結リング	りん青銅線	JIS H 3270	C5191W-H	
	30	スプリングピン	ばね用ステンレス鋼帯	JIS G 4313	SUS304-CSP	

寸法表

(mm)

呼び径	D1	D2	φd1	φd2	φd3	H1	H2	h	L	L1	L2	l	W	t	B
13	G3/4	G3/4	13	12	−	96.5	28.5	6	99	31	68	9	89	2.5	31
20	G1	G1	20	18	−	107.5	36.0	9	125	42	83	10	99	3.0	38
25	G1 1/4	G1 1/4	25	24	−	112.0	42.5	11	138	45	93	11	104	3.0	47
20×13	G1	G3/4	20	18	13	107.5	36.0	9	127	42	85	10	99	3.0	31
25x20	G1 1/4	G1	25	24	18	112.0	42.5	11	140	45	95	11	104	3.0	38

来歴 No	日付	理由	担当
2			
1			
該当規格			

注：1）寸法表D1及びD2のネジはJIS B 0202（管用平行ネジ）B級とする。
2）主材料がビスマス青銅鋳物2種の場合、品番の末尾に『−L』が付加する。

コード				品番	WESB-W(-L)
承認	検図	製図	設計	品名	W止水栓伸縮式 SB 両キー
		野村	野村	尺度	Free　mm
株式会社タブチ				日付	2010年 6月23日　A3