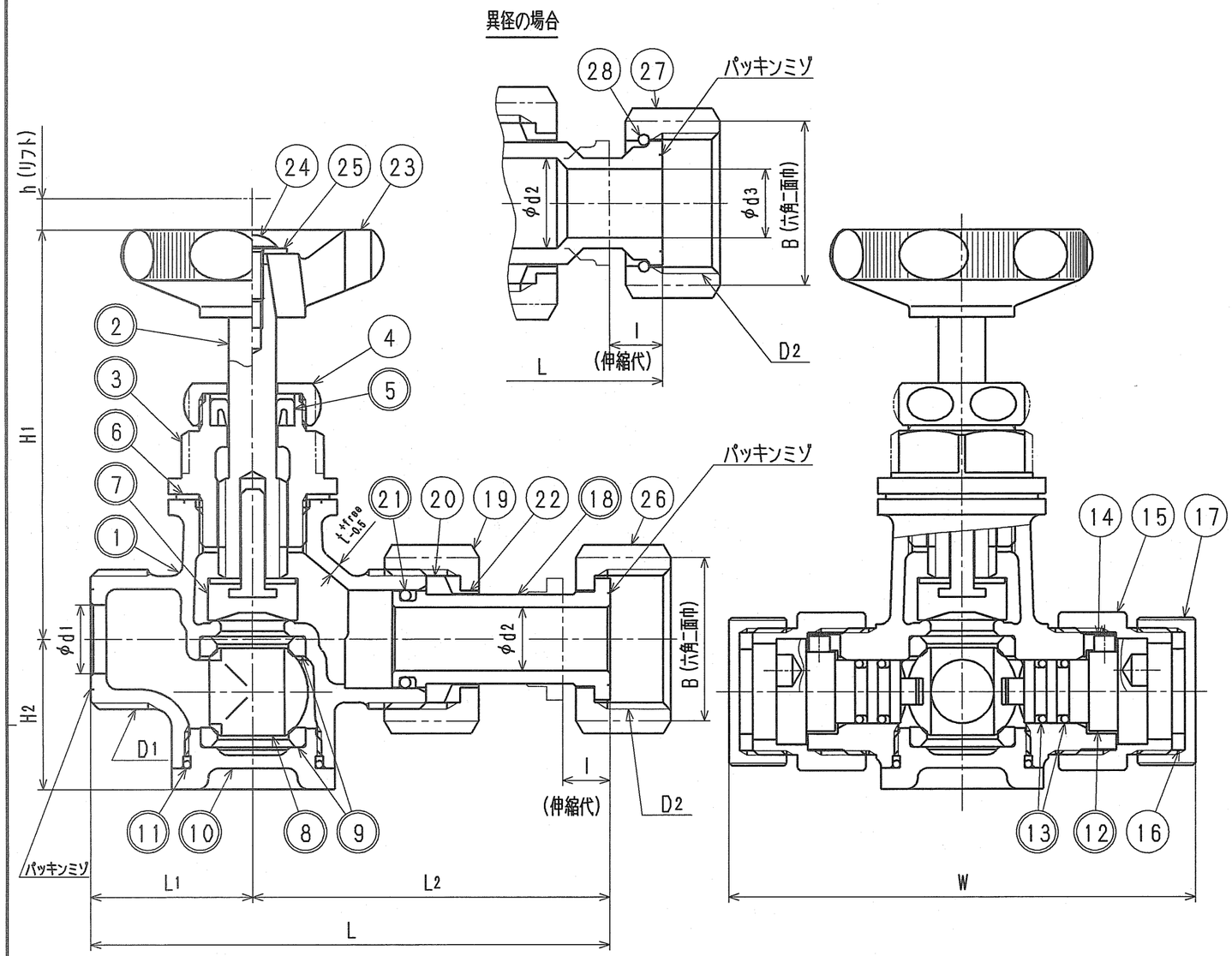

接水	品番	部品名	材質	規格番号	記号	摘要
○	1	胴	青銅鋳物6種	JIS H 5120	CAC406	鉛除去表面処理
○	2	栓棒	快削黄銅棒	JIS H 3250	C3604BD	Ni・Crメッキ
○	3	パッキン箱	快削黄銅棒または鍛造用黄銅棒	JIS H 3250	C3604BDまたはC3771BE	
	4	パッキン押え	快削黄銅棒	JIS H 3250	C3604BD	
○	5	上部パッキン	合成ゴム		NBR	
○	6	ガスケット	合成ゴム		NBR	
○	7	こま	快削黄銅棒 合成ゴム等	JIS H 3250	C3604BD NBR等	キズコマ 鉛除去表面処理
○	8	ボール	青銅鋳物6種	JIS H 5121	CAC406C	テフロンコート△1
○	9	ボールシート	テフロン樹脂		PTFE	
○	10	ボール押え	青銅鋳物6種	JIS H 5120	CAC406	鉛除去表面処理
○	11	Oリング	合成ゴム	JIS B 2401	NBR	
○	12	ステム	青銅鋳物6種	JIS H 5121	CAC406C	
○	13	Oリング	合成ゴム	JIS B 2401	NBR	P9
	14	ストッパーピン	ステンレス鋼棒	JIS G 4303	SUS304-B	
	15	ステムナット	快削黄銅棒	JIS H 3250	C3604BD	
	16	パッキン	合成ゴム		NBR	
	17	キャップ	快削黄銅棒	JIS H 3250	C3604BD	
○	18	伸縮ユニオン	青銅鋳物6種	JIS H 5121	CAC406C	鉛除去表面処理
	19	袋ナット	青銅鋳物6種	JIS H 5120	CAC406	
	20	パッキン	合成ゴム		NBR	
○	21	Oリング	合成ゴム	JIS B 2401	NBR	
	22	ガイドリーフ	ポリプロピレン		PP	
	23	ハンドル	ABS樹脂		ABS	水色
	24	ハンドル止ネジ	ステンレス鋼棒	JIS G 4303	SUS304-B	
	25	ハンドル座金	冷間圧延ステンレス鋼板	JIS G 4305	SUS304-CP	
	26	袋ナット 金門	青銅鋳物6種	JIS H 5120	CAC406	
	27	直結ナット 金門	青銅鋳物6種	JIS H 5120	CAC406	
	28	直結リング	りん青銅線	JIS H 3270	C5191W-H	

注：部品表「接水」欄の○印及び 部品引出し番号の◎印は、水道水との接水部をしめす。

寸法表

(mm)

呼び径	D1	D2	d1	d2	d3	H1	H2	h	L	L1	L2	l	W	t	B
13	G3/4	W25.8山14	13	12	−	77.5	28.5	6	99	31	68	9	89	2.5	31
20	G1	W33.0山14	20	18	−	91.0	36.0	9	125	42	83	10	99	3.0	38
25	G1 1/4	W39.0山14	25	24	−	95.5	42.5	11	138	45	93	11	104	3.0	47
20×13	G1	W25.8山14	20	18	13	91.0	36.0	9	127	42	85	10	99	3.0	31

来歴 No	日付	理由	担当
△2			
△1	2004.5.6	ボールのテフロンコート化	三宅
該当規格			

注：1) 寸法表D1のネジはJIS B 0202（管用平行ネジ）B級とする。

コード				品番	WEPM-WK
承認	検図	製図	設計	品名	W止水栓伸縮式PMH両キー金門
石	坂	三宅	三宅	尺度	Free mm
株式会社タブチ				日付	2003年 3月27日 A3