接水	品番	部品名	材質	規格番号	記号	摘要
	21	キャップ	快削黄銅棒	JIS H 3250	C3604BD	
	22	パッキン	合成ゴム		NBR	
	23	スペーサー	ポリエチレン		PE	
	24	直結ナット	青銅鋳物6種	JIS H 5120	CAC406	
	25	直結リング	りん青銅線	JIS H 3270	C5191W-H	

接水	品番	部品名	材質	規格番号	記号	摘要
○	1	胴	青銅鋳物6種	JIS H 5120	CAC406	鉛除去表面処理
			ビスマス青銅鋳物2種	JIS H 5120	CAC902	
○	2	栓棒	快削黄銅棒	JIS H 3250	C3604BD	Ni・Crメッキ
○	3	パッキン箱	快削黄銅棒 or 鍛造用黄銅棒	JIS H 3250	C3604BD or C3771BE	
	4	パッキン押え	快削黄銅棒	JIS H 3250	C3604BD	
○	5	上部パッキン	合成ゴム		NBR	
○	6	ガスケット	合成ゴム		NBR	
○	7	こま	快削黄銅棒	JIS H 3250	C3604BD	キスコマ
			合成ゴム等		NBR等	
○	8	伸縮ユニオン	青銅鋳物6種 or 青銅連続鋳物6種	JIS H 5120 or JIS H 5121	CAC406 or CAC406C	鉛除去表面処理
			ビスマス青銅鋳物2種 or ビスマス青銅鋳物3種	JIS H 5121	CAC902C or CAC903C	
	9	袋ナット	青銅鋳物6種	JIS H 5120	CAC406	
	10	伸縮パッキン	合成ゴム		NBR	
	11	ガイドリーフ	ポリプロピレン		PP	
○	12	Oリング	合成ゴム		NBR	
○	13	ボール押え	青銅鋳物6種	JIS H 5120	CAC406	鉛除去表面処理
			ビスマス青銅鋳物2種	JIS H 5120	CAC902	
○	14	ボール	ビスマス青銅鋳物2種 or ビスマス青銅鋳物3種	JIS H 5121	CAC902C or CAC903C	電着塗装
○	15	ボールシート	テフロン樹脂		PTFE	
○	16	Oリング	合成ゴム		NBR	
○	17	ステム	青銅連鋳鋳物6種	JIS H 5121	CAC406C	
○	18	Oリング	合成ゴム		NBR	P9
	19	ストッパーピン	ステンレス鋼線	JIS G 4309	SUS304-W	
	20	ステムナット	快削黄銅棒	JIS H 3250	C3604BD	

注：部品表「接水」欄の○印及び 部品引出し番号の◎印は、水道水との接水部をしめす。

異径の場合

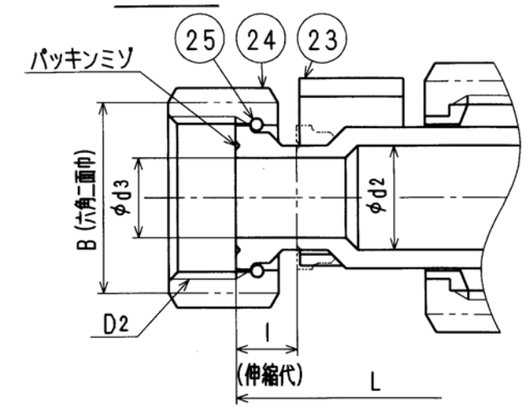

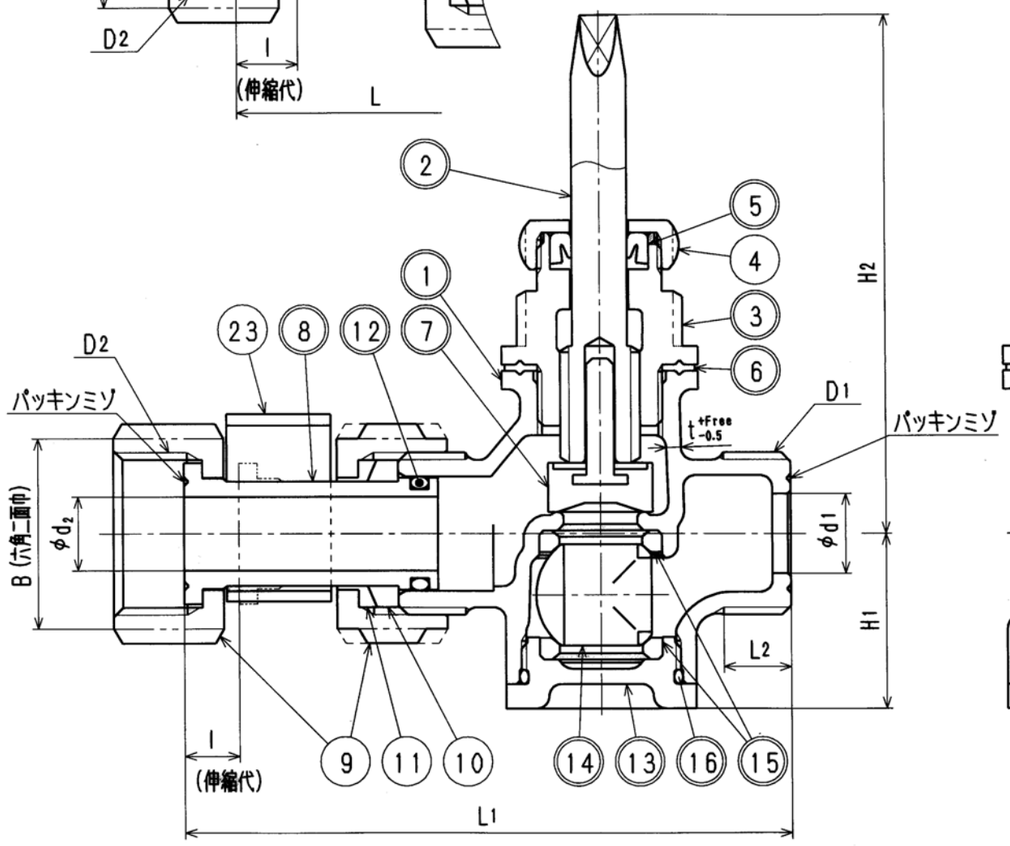

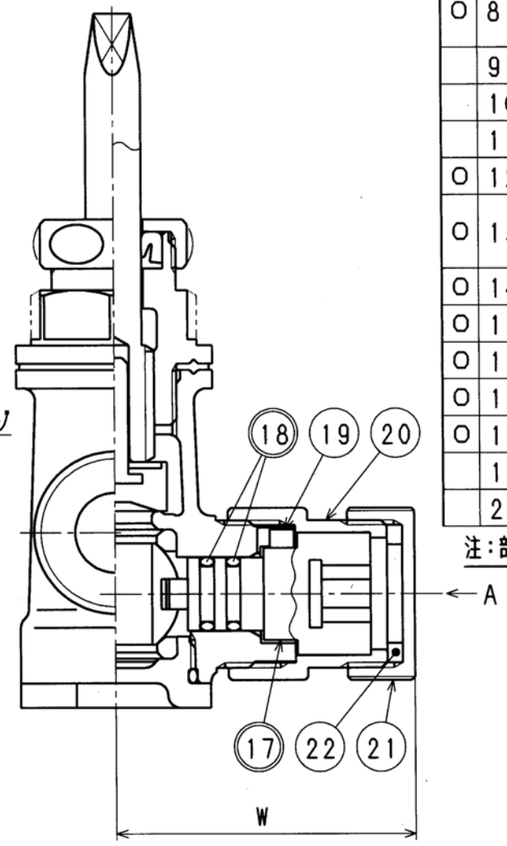

(17) ステムの六角部寸法（矢視A）

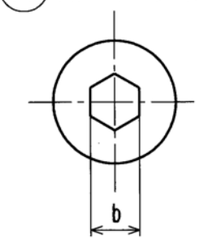

寸法表

(mm)

サイズ	D1	D2	d1	d2	d3	H1	H2	L1	L2	l	W	t	B	b
13	G3/4	G3/4	13	12	-	28.5	84.5	99	11	9	49.0	2.5	31	8
20	G1	G1	20	18	-	36.0	92.0	125	13	10	54.0	3.0	38	12
25	G1 1/4	G1 1/4	25	24	-	42.5	97.5	138	15	11	56.5	3.0	47	12
20×13	G1	G3/4	20	18	13	36.0	92.0	127	13	10	54.0	3.0	31	12

注）主材料がビスマス青銅鋳物2種の場合、品番の末尾に『－L』が付加する。

来歴 No	日付	理由	担当
2			
1			

該当規格

コード				品番	WEK (-L)
承認	検図	製図	設計	品名	W止水栓 伸縮式 キー式
		藤田	藤田	尺度	Free mm
株式会社タブチ				日付	2013年12月10日 A3