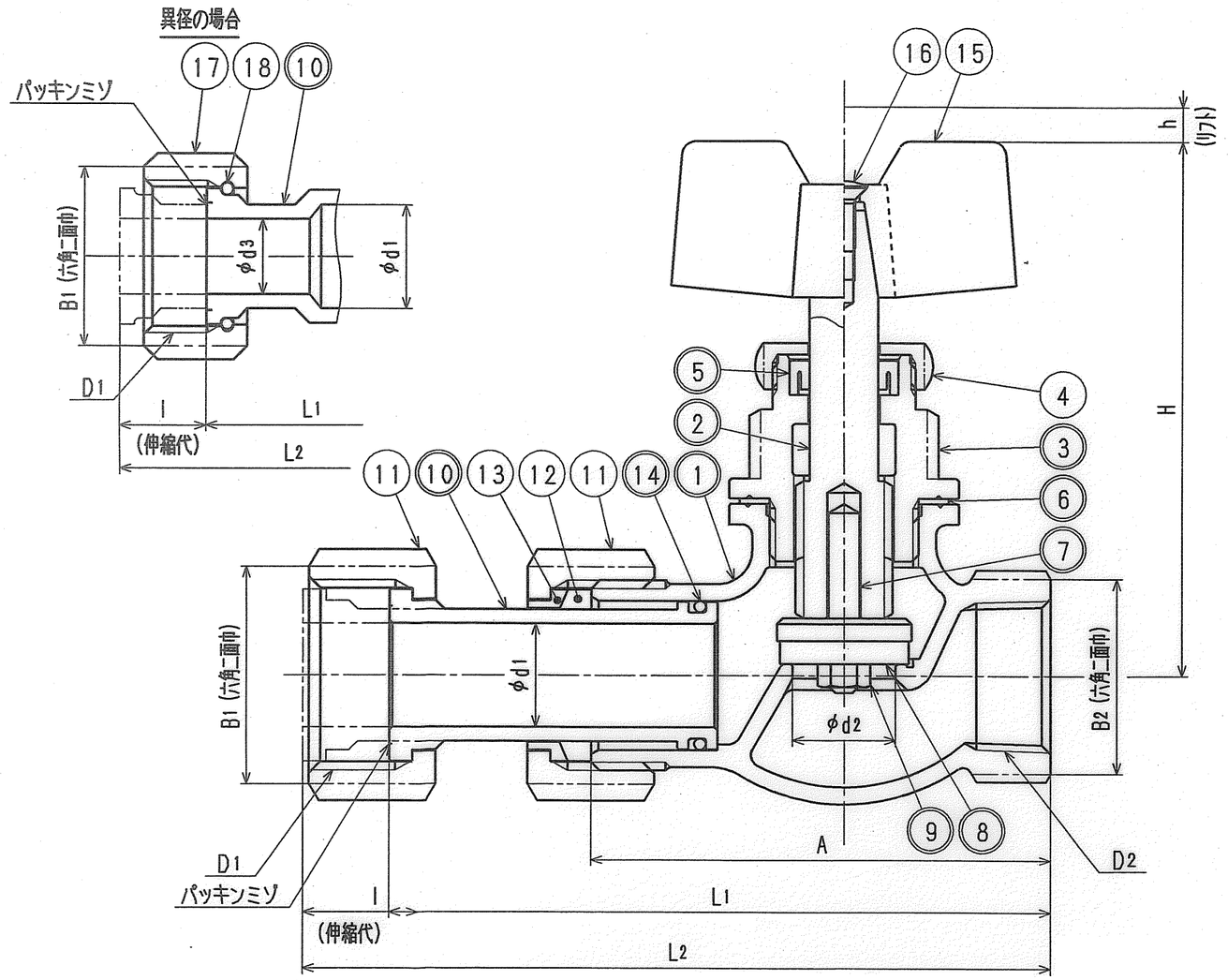

接水	品番	部品名	材質	規格番号	記号	摘要
○	1	胴	青銅鋳物6種	JIS H 5120	CAC406	
○	2	栓棒	快削黄銅棒	JIS H 3250	C3604BD	
○	3	パッキン箱	快削黄銅棒又は、鍛造用黄銅棒	JIS H 3250	C3604BD又は、C3771BE	
	4	パッキン押え	快削黄銅棒	JIS H 3250	C3604BD	
○	5	上部パッキン	合成ゴム		NBR	
○	6	ガスケット	合成ゴム		NBR	
○	7	こま台	青銅鋳物6種	JIS H 5120	CAC406	
○	8	こまパッキン	合成ゴム		NBR	
○	9	こまナット	快削黄銅棒	JIS H 3250	C3604BD	
○	10	伸縮ユニオン	青銅鋳物6種	JIS H 5120 or JIS H 5121	CAC406 or CAC406C	
	11	袋ナット	青銅鋳物6種	JIS H 5120	CAC406	
	12	伸縮パッキン	合成ゴム		NBR	
	13	ガイドリーフ	ポリプロピレン		PP	
○	14	Oリング	合成ゴム	JIS B 2401	NBR	
	15	ハンドル	青銅鋳物6種	JIS H 5120	CAC406 △2	
	16	止めネジ	ステンレス鋼線	JIS G 4309	SUS304-W	
	17	直結ナット	青銅鋳物6種	JIS H 5120	CAC406	
	18	直結リング	りん青銅線	JIS H 3270	C5191W-H	

注：部品表「接水」欄の○印及び　部品引出し番号の◎印は、水道水との接水部をしめす。

接水部の銅合金は
鉛除去表面処理とする

寸法表

(mm)

呼び	A	B1	B2	D1	D2	d1	d2	d3	H △2	h	L1	L2	l	t	
13	65	31	27	G3/4	Rc1/2	12	12	——	79.5	8	95	110	15	2.5	
20	80	38	34	G1	Rc3/4	18	18	——	91.0	10	115	130	15	3.0	
25	90	47	41	G1 1/4	Rc1	24	23	——	99.0	10	128	143	15	3.0	
20X13	80	31	34	G3/4	Rc3/4	18	18	13	91.0	10	109	124	15	3.0	
25X13	90	31	38	G3/4	Rc1	24	23	13	99.0	10	124	139	15	3.0	
25X20	90	38	38	G1	Rc1	24	23	20	99.0	10	124	139	15	3.0	

1) D1のネジはJIS B 0202（管用平行ネジ）B級とする。

来歴 No	日付	理由	担当
△2	2002.2.18	材質及び寸法変更	T.T
△1	2000.9.27	仕様変更の為`89.4.24付図面より転記	坂本
該当規格			

コード				品番	SGEB
承認	検図	製図	設計	品名	メネジ伸縮止水栓　蝶ハンドル
		sakamoto		尺度	Free　mm
株式会社タブチ				日付	2000年 9月27日　A3