接水	品番	部品名	材質	規格番号	記号	摘要
○	1	胴	青銅鋳物6種	JIS H 5121	CAC406C	鉛除去表面処理
			ビスマス青銅系鋳物2種 or ビスマス青銅系鋳物3種	JIS H 5121	CAC902C or CAC903C	
○	2	シリンダー	冷間圧延ステンレス鋼板	JIS G 4305	SUS304-CP	
	3	チャックリング	ポリフェニレンエーテル		PPE	
○	4	Oリング	合成ゴム		EPDM	
○	5	ロックリング	冷間圧延ステンレス鋼板	JIS G 4305	SUS304-CP	
○	6	スプリングホルダ	冷間圧延ステンレス鋼板	JIS G 4305	SUS304-CP	
○	7	スプリング	ばね用ステンレス鋼線	JIS G 4314	SUS304-WPB	
○	8	サポートリング	ポリフェニレンエーテル		PPE	
○	9	ワッシャ	冷間圧延ステンレス鋼板	JIS G 4305	SUS304-CP	
○	10	Oリング	合成ゴム		EPDM	
	11	クリップ	ばね用ステンレス鋼線	JIS G 4314	SUS304-WPB	
○	12	Oリング	合成ゴム	JIS B 2401	NBR	

注：部品表「接水」欄の○印及び　部品引出し番号の◎印は、水道水との接水部をしめす。

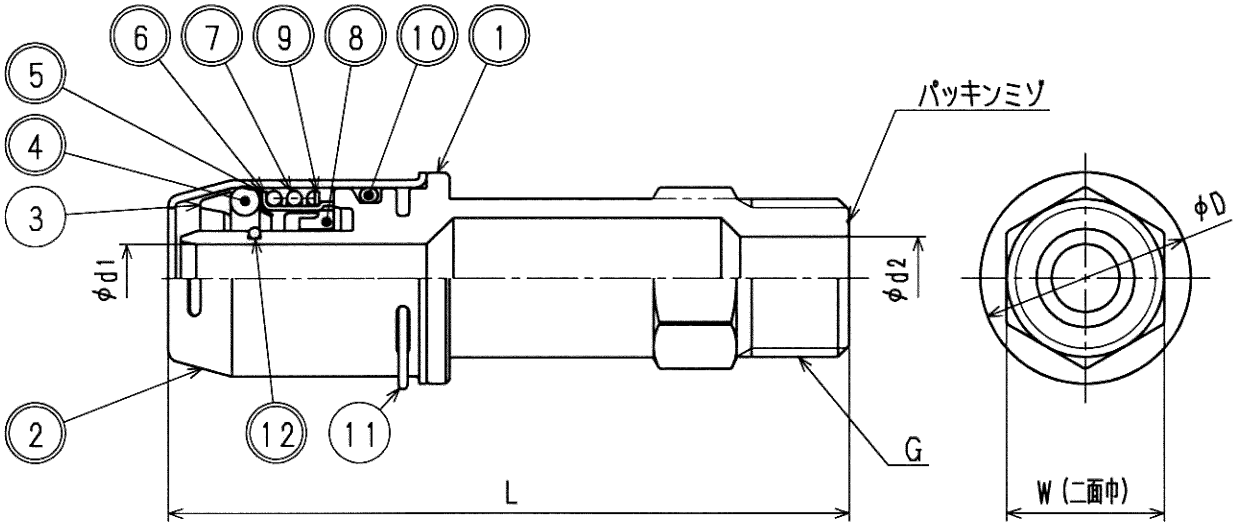

寸法表　(mm)

呼び	d1	d2	L	G	W	D
10 XPE PB	6.3	11	90	G1/2	21	24
13 XPE PB	9.0	11	90	G1/2	21	28

樹脂管用ワンタッチ継手

来歴	2				
	1	2006.10.23	材質変更の為2003.8.1付図面より転記	津村	
	No	日付	理由	担当	
該当規格					

コード				品番	OT-MGL
承認	検図	製図	設計	品名	オスアダプター　平行ネジ　ロング
		津村	徳田	尺度	Free　mm
株式会社タブチ				日付	2006年10月23日　A4