接水	品番	部品名	材質	規格番号	記号	摘要
○	1	胴（コア）	青銅鋳物6種	JIS H 5120	CAC406	鉛除去表面処理
			ビスマス青銅鋳物2種	JIS H 5120	CAC902	
○	2	シリンダー	冷間圧延ステンレス鋼板	JIS G 4305	SUS304-CP	
	3	チャックリング	ポリフェニレンエーテル		PPE	
○	4	Oリング	合成ゴム		EPDM	
○	5	ロックリング	冷間圧延ステンレス鋼板	JIS G 4305	SUS304-CP	
○	6	スプリングホルダ	冷間圧延ステンレス鋼板	JIS G 4305	SUS304-CP	
○	7	スプリング	ばね用ステンレス鋼線	JIS G 4314	SUS304-WPB	
○	8	サポートリング	ポリフェニレンエーテル		PPE	
○	9	ワッシャ	冷間圧延ステンレス鋼板	JIS G 4305	SUS304-CP	
○	10	Oリング	合成ゴム		EPDM	
	11	クリップ	ばね用ステンレス鋼線	JIS G 4314	SUS304-WPB	
○	12	Oリング	合成ゴム	JIS B 2401	NBR	
○	13	ガイドリング	ポリプロピレン		PP	呼び16，20に適用

注：部品表「接水」欄の○印及び　部品引出し番号の◎印は、水道水との接水部をしめす。

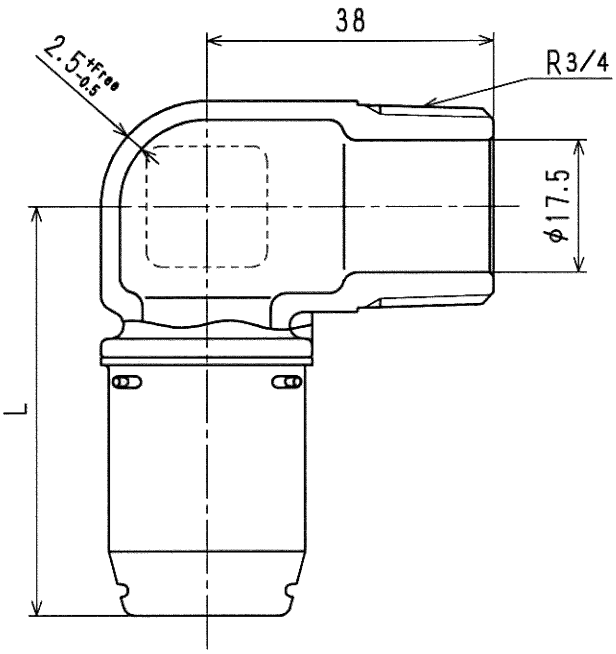

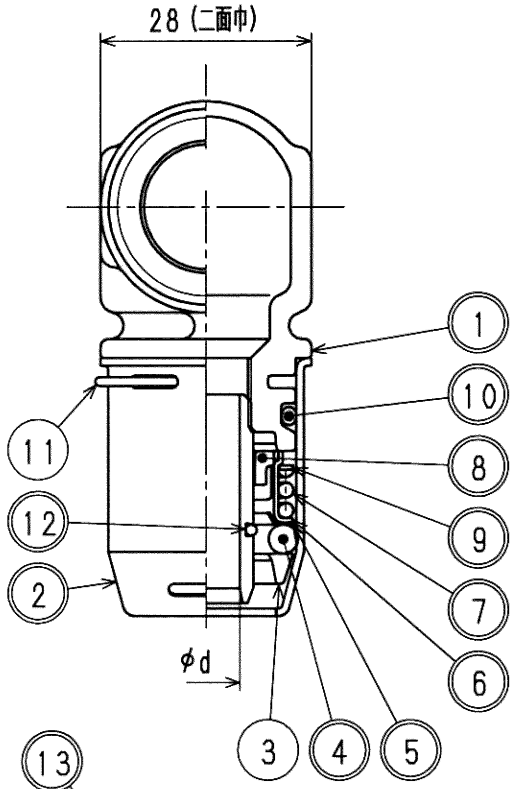

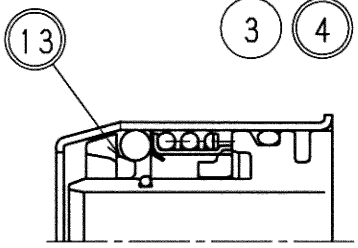

呼び16、20の時

寸法表　(mm)

呼び	d	L
10 XPE PB	6.3	54.0
13 XPE PB	9.0	54.0
16 XPE	12.3	57.0
16 PB	13.0	57.0
20 XPE	16.5	62.5
20 PB	17.0	62.5

樹脂管用ワンタッチ継手

来歴 No	日付	理由	担当
2			
1	2006.10.23	部品変更の為2003.5.15付図面より転記	津村

該当規格

マーク				品番	OT-ME
承認	検図	製図	設計	品名	オスエルボ
		津村	徳田	尺度	Free　mm
株式会社タブチ				日付	2006年10月23日　A4