接水	品番	部品名	材質	規格番号	記号	摘要
○	1	三方弁	青銅鋳物6種	JIS H 5120	CAC406	鉛除去表面処理
○	2	スピンドル	青銅連鋳鋳物6種	JIS H 5121	CAC406C	
○	3	Oリング	合成ゴム	JIS B 2401	NBR	P20
	4	スピンドル押え	快削黄銅棒	JIS H 3250	C3604BD	
○	5	ボールシート	テフロン樹脂		PTFE	
○	6	ボール	青銅連鋳鋳物6種	JIS H 5121	CAC406C	テフロンコート
○	7	ボール押えOUT	青銅鋳物6種	JIS H 5120	CAC406	鉛除去表面処理
○	8	Oリング	合成ゴム	JIS B 2401	NBR	G85
○	9	ボール押えサイド	青銅鋳物6種	JIS H 5120	CAC406	鉛除去表面処理
○	10	Oリング	合成ゴム	JIS B 2401	NBR	G70
○	11	伸縮継手	青銅鋳物6種	JIS H 5120	CAC406	鉛除去表面処理
○	12	Oリング	合成ゴム	JIS B 2401	NBR	JASO3053
	13	メータハンドル	青銅鋳物6種	JIS H 5120	CAC406	
	14	高結リング	りん青銅線	JIS H 3270	C5191W-H	
○	15	Oリング	合成ゴム	JIS B 2401	NBR	P70
	16	ピン	ステンレス鋼線	JIS G 4309	SUS304-W	
	17	スピンドルカバー	快削黄銅棒	JIS H 3250	C3604BD	
	18	流れ方向指示マーク	テトロンシール			
	19	頂部キャップ	快削黄銅棒	JIS H 3250	C3604BD	
	20	密閉プラグ	快削黄銅棒	JIS H 3250	C3604BD	
○	21	ストレーナアダプター	青銅鋳物6種	JIS H 5120	CAC406	鉛除去表面処理
○	22	ストレーナ	冷間圧延ステンレス鋼板	JIS G 4305	SUS304-CP	
○	23	止めネジ	ステンレス鋼線	JIS G 4309	SUS304-W	M3×6
○	24	エルボ	青銅鋳物6種	JIS H 5120	CAC406	鉛除去表面処理
	25	固定ナット	快削黄銅棒	JIS H 3250	C3604BD	
	26	固定リング	ばね用ステンレス鋼線	JIS G 4314	SUS304-WPB	
○	27	Oリング	合成ゴム	JIS B 2401	NBR	P48
○	28	バイパス管	配管用ステンレス鋼管	JIS G 3459	SUS304-TP	
○	29	パイロット管	ポリアミド樹脂		PA	φ6×φ4
○	30	パイロットガイド	青銅連鋳鋳物6種	JIS H 5121	CAC406C	
○	31	空気抜栓	快削黄銅棒	JIS H 3250	C3604BD	Ni・Crメッキ
○	32	Oリング	合成ゴム	JIS B 2401	NBR	P8
○	33	弁箱	青銅鋳物6種	JIS H 5120	CAC406	鉛除去表面処理
○	34	弁蓋	青銅鋳物6種	JIS H 5120	CAC406	鉛除去表面処理
○	35	弁体	青銅鋳物6種	JIS H 5120	CAC406	鉛除去表面処理
○	36	弁棒	青銅連鋳鋳物6種	JIS H 5121	CAC406C	Ni・Crメッキ
○	37	Oリング	合成ゴム	JIS B 2401	NBR	P16
	38	ナット	青銅連鋳鋳物6種	JIS H 5121	CAC406C	
	39	止めネジ	ステンレス鋼線	JIS G 4309	SUS304-W	M5
	40	ハンドル	青銅鋳物6種	JIS H 5120	CAC406	

接水	品番	部品名	材質	規格番号	記号	摘要
	41	止めネジ	ステンレス鋼線	JIS G 4309	SUS304-W	M4×10
	42	座金	黄銅板	JIS H 3100	C2801P	
	43	ネームプレート	アルミニウム合金板	JIS H 4101	A1070P	
	44	フランジ受けボス	快削黄銅棒	JIS H 3250	C3604BD	
	45	ビーム	ステンレス鋼棒	JIS G 4303	SUS304-B	
	46	六角ナット	ステンレス鋼棒	JIS G 4303	SUS304-B	M16
	47	ばね座金	ステンレス鋼線	JIS G 4309	SUS304-W	
	48	六角穴付きボルト	ステンレス鋼棒	JIS G 4303	SUS304-B	M8×20
	49	六角穴付きボルト	ステンレス鋼棒	JIS G 4303	SUS304-B	M10×30
	50	ばね座金	ステンレス鋼線	JIS G 4309	SUS304-W	

接水	品番	部品名	材質	規格番号	記号	摘要
	52	下枠	アルミニウム合金鋳物	JIS H 5202	AC4C-F	エポキシ粉体塗装
	53	上枠	アルミニウム合金鋳物	JIS H 5202	AC4C-F	エポキシ粉体塗装orクリア塗装
	54	蓋	アルミニウム合金鋳物	JIS H 5202	AC4C-F	エポキシ粉体塗装orクリア塗装
	55	小蓋	アルミニウム合金鋳物	JIS H 5202	AC4C-F	エポキシ粉体塗装orクリア塗装
	56	蓋裏保温材蓋A	発泡ポリエチレン		PE	
	57	蓋裏保温材蓋B	発泡ポリエチレン		PE	
	58	蓋裏保温材小蓋	発泡ポリエチレン		PE	
	59	六角穴付きボルト	ステンレス鋼棒	JIS G 4303	SUS304-B	M6×12
	60	座金	冷間圧延ステンレス鋼板	JIS G 4305	SUS304-CP	

接水	品番	部品名	材質	規格番号	記号	摘要
	61	六角穴付きボルト	ステンレス鋼棒	JIS G 4303	SUS304-B	M6×16
	62	ナット	ステンレス鋼線	JIS G 4309	SUS304-W	M6
	63	電気コードキャップ	合成ゴム		EPDM	
	64	パッキンA	合成ゴム		EPDM	
	65	パッキンB	合成ゴム		EPDM	
	66	座金	冷間圧延ステンレス鋼板	JIS G 4305	SUS304-CP	
	67	ナイロンパッキン	ポリアミド樹脂		PA	
	68	流れ方向表示シール	コポ			2ケ所 △2

注：部品表「接水」欄の○印及び 部品引出し番号の⊖印は、水道水との接水部をしめす。

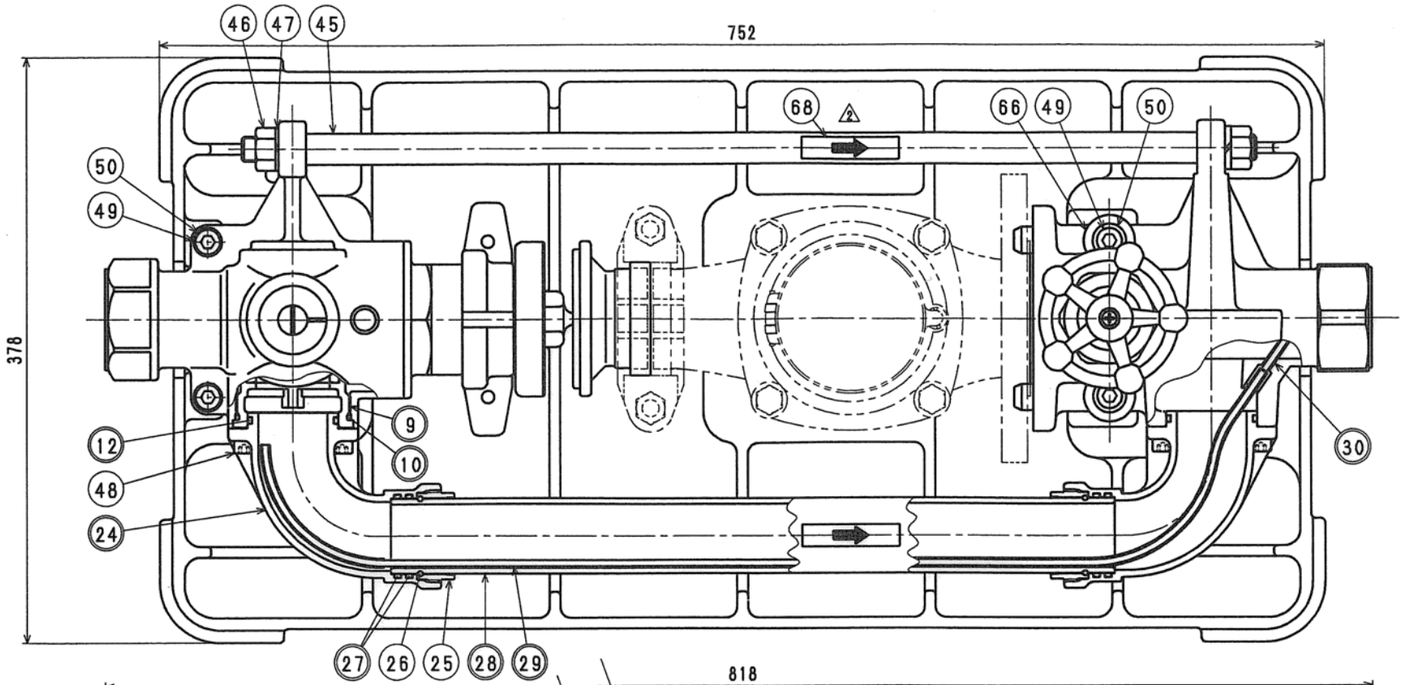

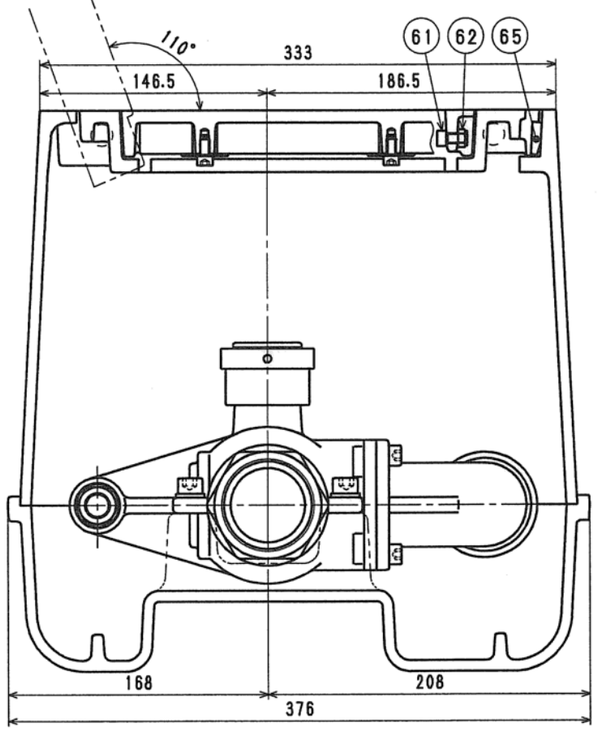

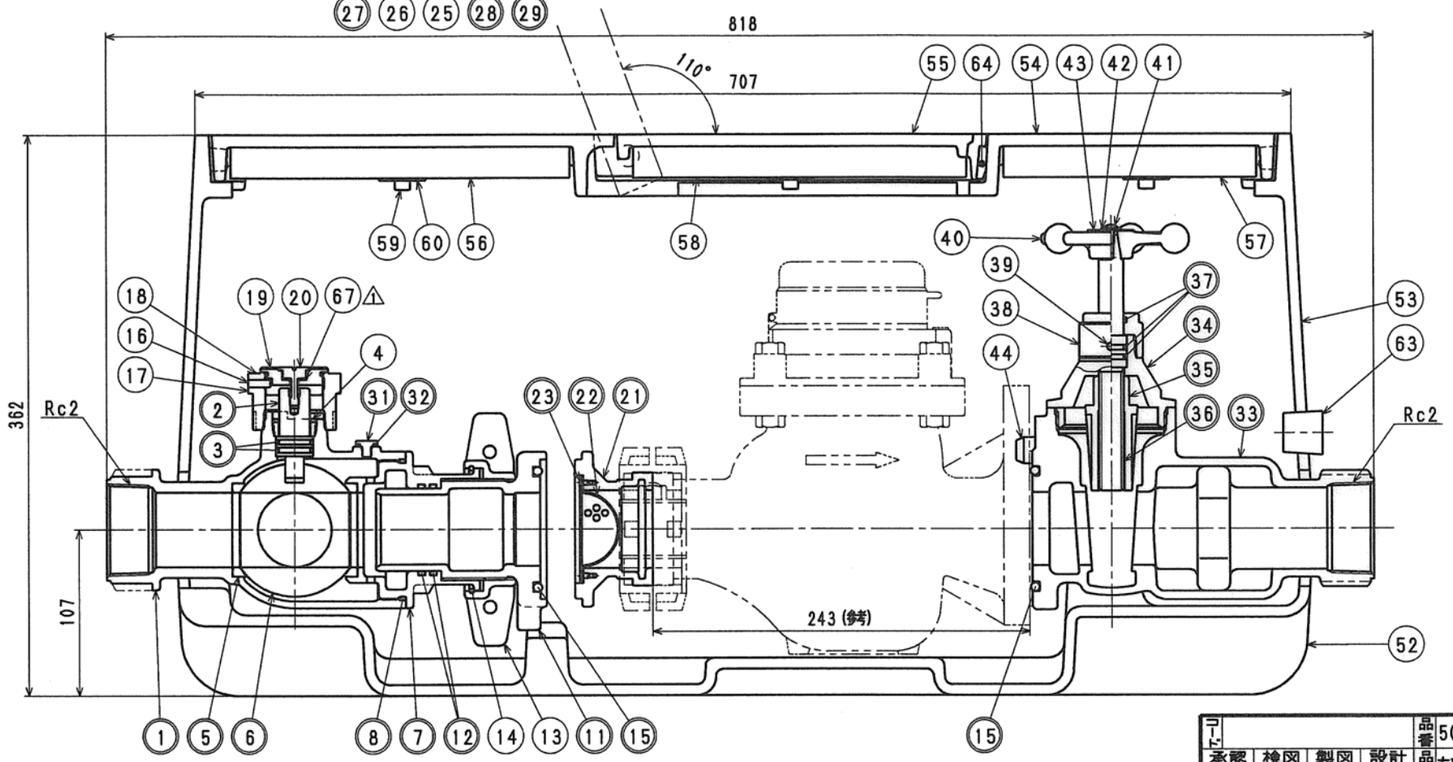

来歴	No	日付	理由	担当
	△2	2011.12.15	部品追加の為' 09. 6. 30付図面より転記	伊藤
	△1	2009.6.30	部品変更の為' 07. 12. 20付図面より転記	長山
該当規格				

品番	品名	備考
50 MTB-GFA-S	都市メータバイパス ショート メネジ F AL	クリア塗装（シルバー）
50 MTB-GFAB-S	都市メータバイパス ショート メネジ F AL 黒	エポキシ粉体塗装（黒）

承認	検図	製図	設計	品番	50 MTB-GFAB (GFA) -S
		伊藤	長山	品名	左表参照
				尺度	free mm
株式会社タブチ				日付	2011年12月15日 A2