接水	品番	部品名	材質	規格番号	記号	摘要
○	1	胴	青銅鋳物6種	JIS H 5120	CAC406	鉛除去表面処理
			ビスマス青銅鋳物2種	JIS H 5120	CAC902	
	2	ナット	快削黄銅棒	JIS H 3250	C3604BD	
	3	チャックリング	快削黄銅棒	JIS H 3250	C3604BD	

注：部品表「接水」欄の○印及び　部品引出し番号の◎印は、水道水との接水部をしめす。

適応管種

XPE：JIS K 6769－架橋ポリエチレン管
PB　：JIS K 6778－ポリブテン管 JIS K 6787－水道用架橋ポリエチレン管 JIS K 6792－水道用ポリブテン管

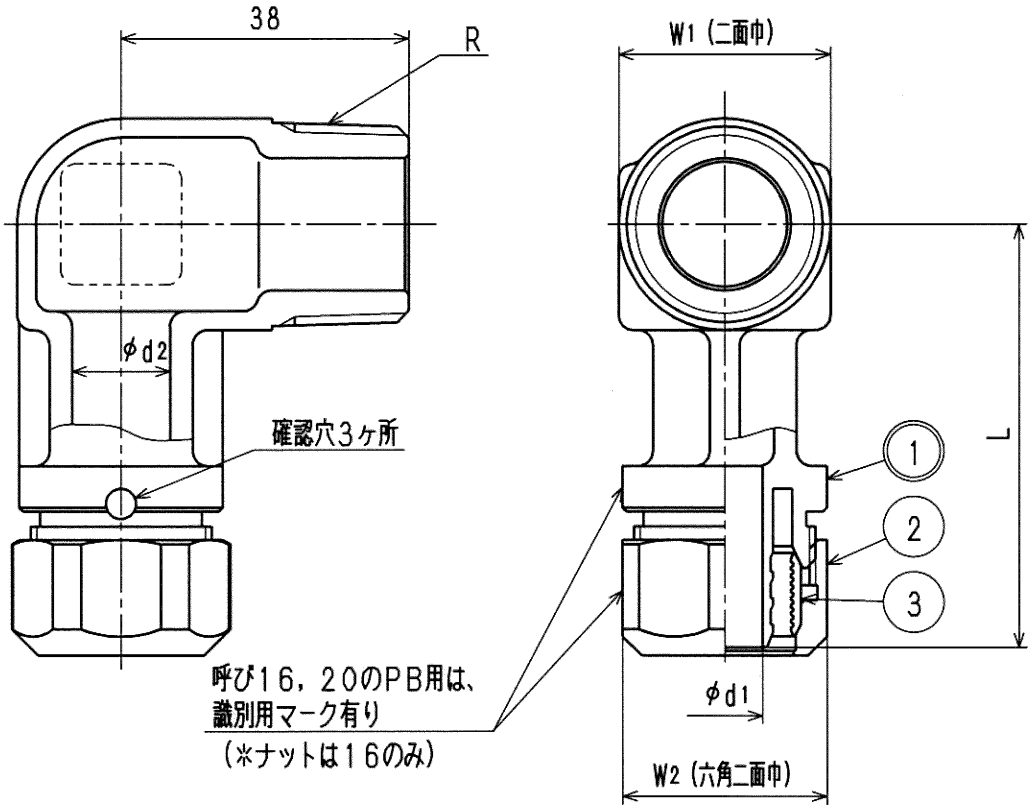

寸法表

(mm)

呼び径	d1	d2	L	W1	W2	R
10 XPE/PB	7	10	56	28	23	R3/4
13 XPE/PB	10	13	56	28	27	R3/4
16XPE	13	16	59	28	32	R3/4
16PB	13	16	59	28	32	R3/4
20XPE	17	20	60	28	38	R3/4
20PB	17	20	60	28	38	R3/4

※品番の（W）はPB用を表す。

樹脂管用メカニカル継手

来歴 No	日付	理由	担当
2			
1	2006.11.1	品種追加の為、2005.10.6付図面より転記	Y.T

該当規格

コード				品番	AT-ME，AT（W）-ME	
承認	検図	製図	設計	品名	オスエルボ	
		津田	津田	尺度	Free	mm
株式会社タブチ				日付	2006年11月 1日	A4