接水	品番	部品名	材質	規格番号	記号	摘要
○	1	胴	青銅鋳物6種	JIS H 5120	CAC406	鉛除去表面処理
			ビスマス青銅鋳物2種	JIS H 5120	CAC902	
	2	ナット	ポリフェニレンスルフィド		PPS	
○	3	Oリング	合成ゴム		FKM	
○	4	ワッシャー	テフロン		PTFE	
○	5	止め輪	ポリフェニレンエーテル		PPE	
○	6	ロックリング	ばね用ステンレス鋼帯	JIS G 4313	SUS304-CSP	
○	7	座金	冷間圧延ステンレス鋼板	JIS G 4305	SUS304-CP	

注：部品表「接水」欄の○印及び　部品引出し番号の◎印は、水道水との接水部をしめす。

サイズ22．22の場合

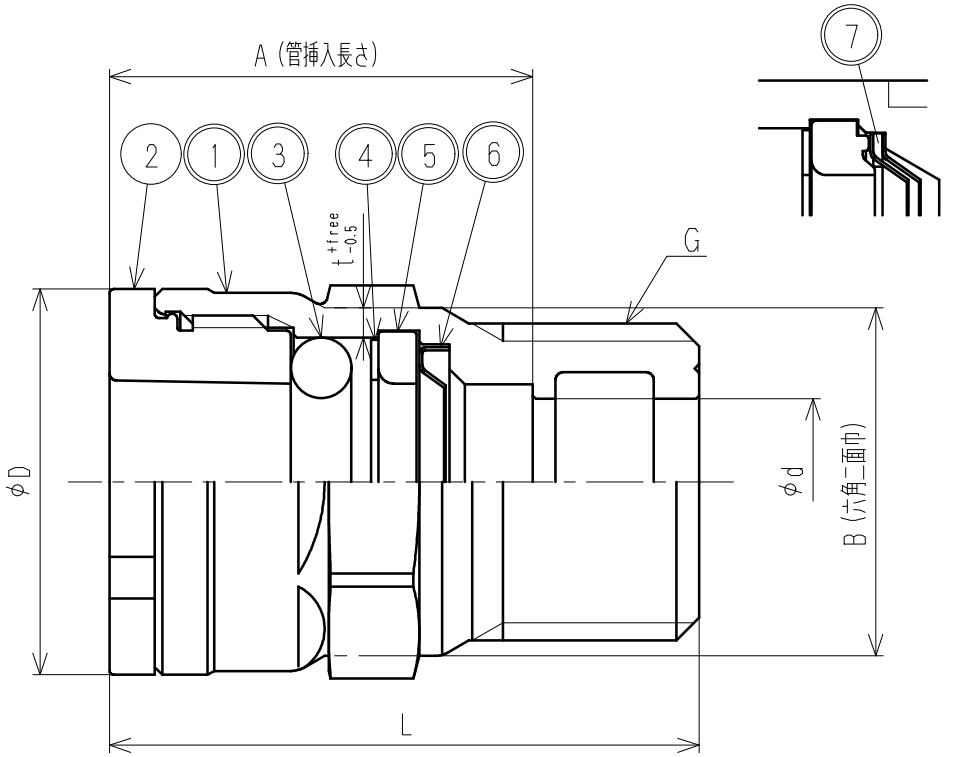

（mm）

	品番	適用管サイズ	L	D	d	A	B	G	t
Ⓐ	WOC12.7-MG(-L)	10（12.7）	39.0	25.5	11.0	28.0	23.0	G1/2	2.0
Ⓐ	WOC15.88-MG(-L)	15（15.88）	43.0	28.5	11.0	28.0	26.5	G1/2	2.0
Ⓐ	WOC22.22-MG(-L)	20（22.22）	45.5	35.5	16.0	29.5	33.5	G3/4	2.0

注：適用管種＝ＪＷＷＡ　Ｈ　１０１　水道用銅管　Ｍタイプ　Ｌタイプ
　　ＪＩＳ　Ｈ　３３００　銅及び銅合金の継目無管　水道用銅管　Ｍタイプ　Ｌタイプ
　　ＪＩＳ　Ｈ　３３３０　外面被覆銅管

Ⓐ注）主材料がビスマス青銅鋳物２種の場合、品番の末尾に「－Ｌ」を付加する。

来歴							
	Ⓑ	変更点数		管理No		日付	
		理由				担当	
	Ⓐ	変更点数	5	管理No	H2026-045	日付	2026.07.23
		理由	品番変更の為、2023.10.23付図面より転記			担当	奥田
該当規格							

ドーコ				品番	WOC-MG（-L）Ⓐ
承認	検図	製図	設計	品名	オスアダプター　平行ネジ
坂本	桶川	奥田	林	尺度	Free　mm
株式会社タブチ				日付	2026年　7月23日　A4