接水	品番	部品名	材質	規格番号	記号	摘要
○	1	胴	青銅鋳物6種	JIS H 5120	CAC406	鉛除去表面処理
			ビスマス青銅鋳物2種	JIS H 5120	CAC902	
	2	ナット	青銅鋳物6種	JIS H 5120	CAC406	
			青銅連鋳鋳物6種	JIS H 5121	CAC406C	
○	3	Pリング	アセタールコポリマー		POM	
○	4	コア	冷間圧延ステンレス鋼板	JIS G 4305	SUS304-CP	
	5	直結ナット	青銅鋳物6種	JIS H 5120	CAC406	
	6	直結リング	りん青銅線	JIS H 3270	C5191W-H	

注：部品表「接水」欄の○印及び　部品引出し番号の◎印は、水道水との接水部をしめす。

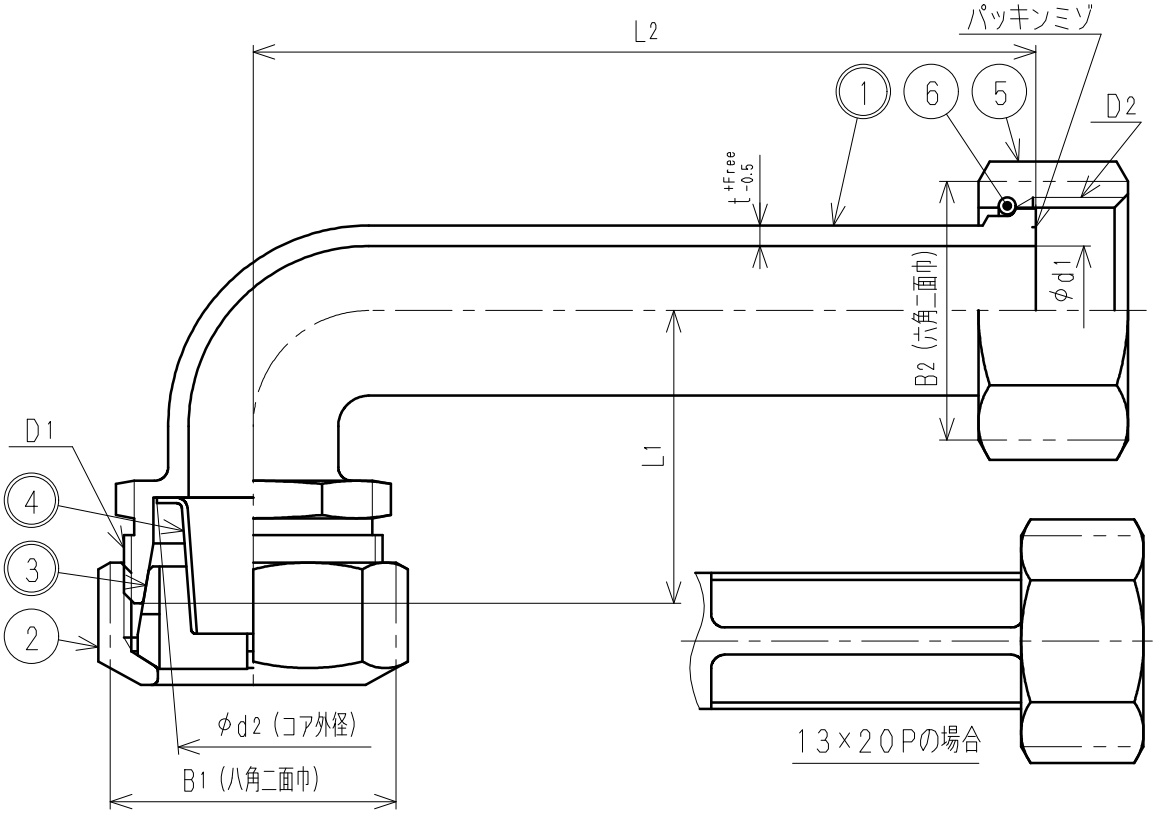

寸法表

(mm)

呼び径	D1	D2	d1	d2	L1	L2	B1	B2	t
13P	M31X2	G3/4	13	22.5	37	115	35	31	2.5
20P	M38X2	G1	19	28.0	43	115	42	38	3.0
25P	M45X2	G11/4	25	35.0	51	115	49	47	3.0
13X20P	M38X2	G3/4	13	28.0	54	80	42	31	2.5

※主材がビスマス青銅鋳物の場合、品番の末尾に『－L』が付加する。

コード				品番	SPJ-N90L-1（-L）
承認	検図	製図	設計	品名	90°ベンド ロング 1種
寺田	清水	亀尾	宇田川	尺度	Free　mm
株式会社タブチ				日付	2018年 4月17日　A4

来歴 No	日付	理由	担当
2			
1			

該当規格