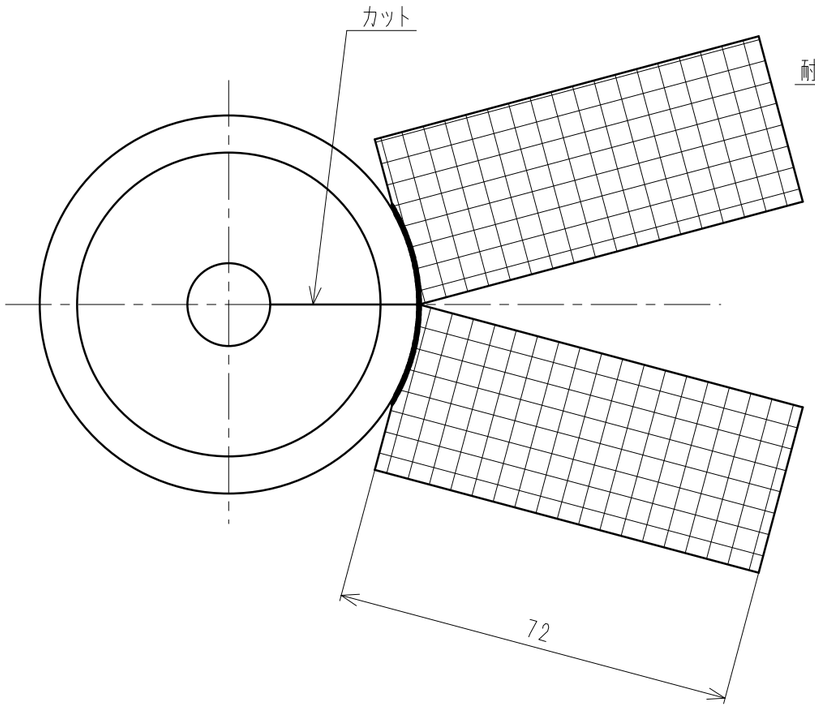

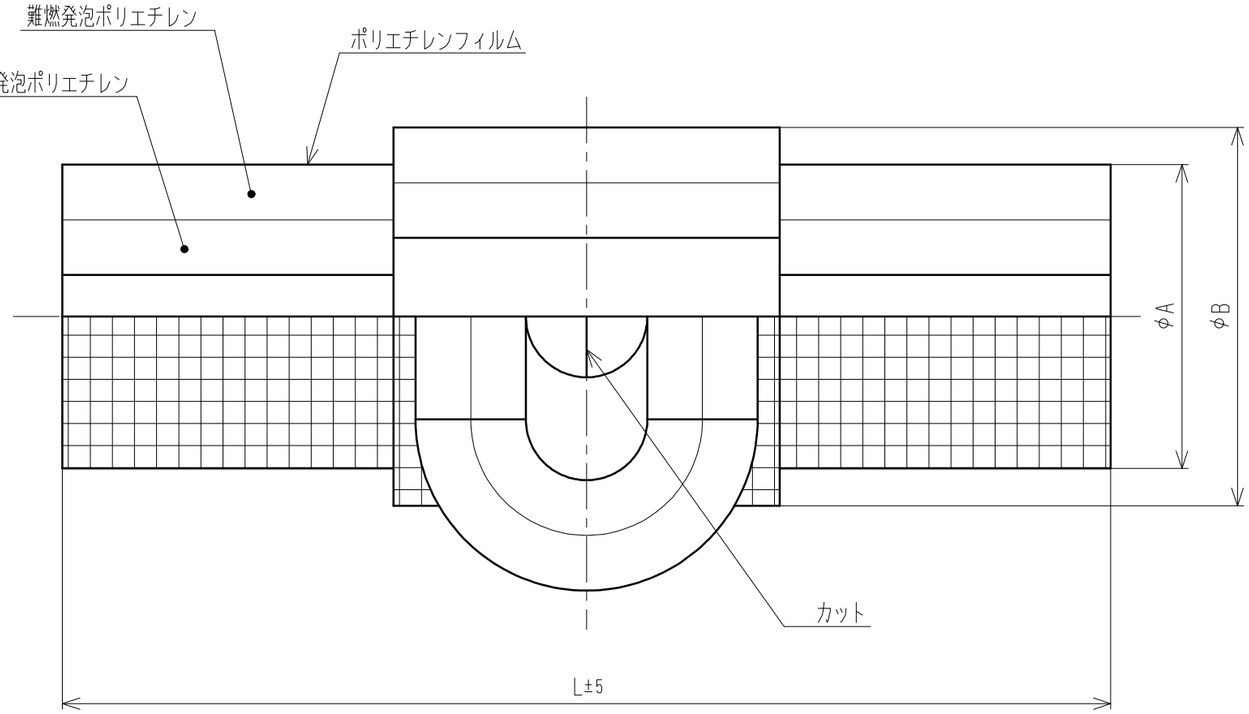

保温厚：20mm

品　番 △A	L	φA	φB	適応継手品番 △A
FOH20-TJ34	190	55	68.5	FOC-TJ952、FOC-TJ127
FOH20-TJ567	196	62	78	FOC-TJ1588、FOC-TJ1905、FOC-TJ2222
FOH20-TJ1011	196	68.5	85.5	FOC-TJ2540、FOC-TJ2858

来歴					
△B					
△A	4	H2023-028	2023.5.25	品番品名変更の為'23.2.20付図面より転記	寺田
No	変更点数	管理No	日　付	理　由	担当
該　当　規　格					

コード				品番	FOH20-TJ △A
承認	検図	製図	設計	品名	エフー1　TJバンド用保温カバー △A
坂本	寺田	寺田	寺田	尺度	free　mm
株式会社タブチ				日付	2023年　5月25日　A3