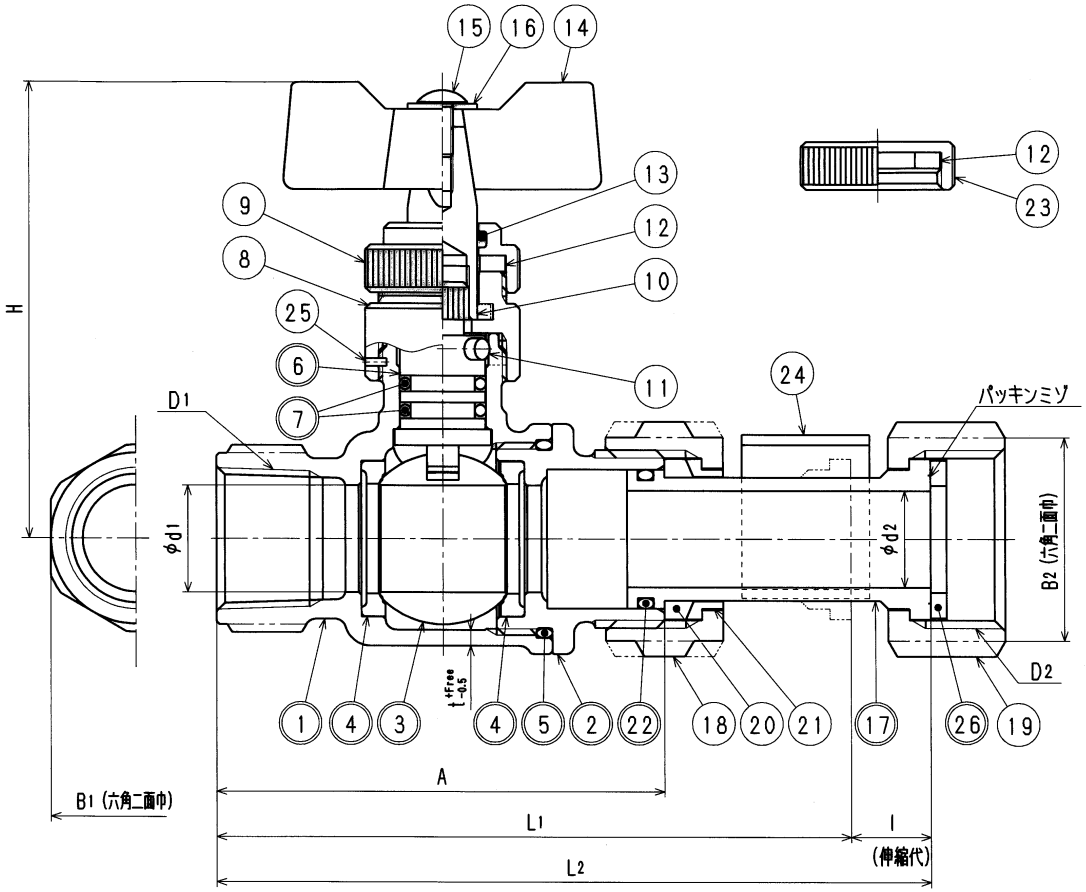

接水	品番	部品名	材質	規格番号	記号	摘要
○	1	胴	ビスマス青銅鋳物2種	JIS H 5120	CAC902	
○	2	ボール押え	ビスマス青銅鋳物2種	JIS H 5120	CAC902	
○	3	ボール	ビスマス青銅連続鋳物2種or3種	JIS H 5121	CAC902Cor903C	
○	4	ボールシート	テフロン樹脂		PTFE	
○	5	Oリング	合成ゴム		NBR	
○	6	ステム	快削黄銅棒	JIS H 3250	C3604BD	Ni・Crメッキ
○	7	Oリング	合成ゴム		NBR	
	8	ステムカバー	快削黄銅棒	JIS H 3250	C3604BD	
	9	カバー	快削黄銅棒	JIS H 3250	C3604BD	
	10	ハンドル金具	青銅連続鋳物6種	JIS H 5121	CAC406C	Ni・Crメッキ
	11	ストッパーピン	ステンレス鋼棒	JIS G 4303	SUS304-B	
	12	パッキン	合成ゴム		NBR	
	13	Oリング	合成ゴム		NBR	
	14	ハンドル	青銅鋳物6種	JIS H 5120	CAC406	
	15	止めネジ	ステンレス鋼棒	JIS G 4303	SUS304-B	
	16	座金	冷間圧延ステンレス鋼板	JIS G 4305	SUS304-CP	
○	17	伸縮ユニオン	ビスマス青銅鋳物2種	JIS H 5120	CAC902	
			ビスマス青銅連続鋳物2種or3種	JIS H 5121	CAC902Cor903C	
	18	ナット	青銅鋳物6種	JIS H 5120	CAC406	
	19	ナット	青銅鋳物6種	JIS H 5120	CAC406	金門ネジ
	20	パッキン	合成ゴム		NBR	
	21	ガイドリーフ	ポリプロピレン		PP	
○	22	Oリング	合成ゴム		NBR	
	23	キャップ	快削黄銅棒	JIS H 3250	C3604BD	
	24	スペーサー	ポリエチレン		PE	
	25	スプリングピン	ばね用ステンレス鋼帯	JIS G 4313	SUS304-CSP	
○	26	パッキン	合成ゴム		NBR	

注：部品表「接水」欄の○印及び　部品引出し番号の◎印は、水道水との接水部をしめす。

寸法表

(mm)

呼び径	A	D1	D2	d1	d2	H	L1	L2	l	B1	B2	t
13	69.5	Rc1/2	W25.8山14	13	12	78.0	98.5	114.0	15.5	27	31	2.5
20	84.0	Rc3/4	W33.0山14	20	18	85.5	119.0	134.0	15.0	32	38	3.0
25	95.5	Rc1	W39.0山14	25	24	89.0	133.5	148.5	15.0	41	47	3.0

来歴	No	日付	理由	担当
	2			
	1			

該当規格

コード				品番	BGES-TH-K
承認	検図	製図	設計	品名	メネジボール伸縮 盗防TH形 金門
		田中	桶川	尺度	Free　mm
株式会社タブチ				日付	2016年 6月23日　A3