接水	品番	部品名	材質	規格番号	記号	摘要
	1	プレート押さえ	快削黄銅棒	JIS H 3250	C3604BD	

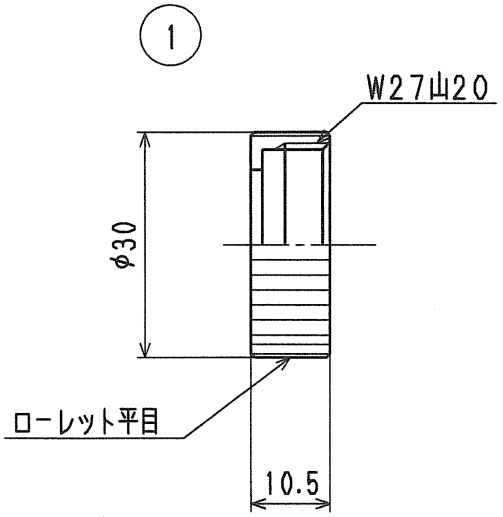

来歴 No	日付	理由	担当
2			
1			

該当規格

コード	17975064				品番	SP1191-PO
承認	検図	製図	設計		品名	フラット用 カバープレート押え
		泉本	泉本		尺度	Free mm
株式会社タブチ					日付	2009年 4月22日 A4